ECOVACS

WINBOT W3 OMNI

Instruction Manual

Instrucciones importantes de seguridad

Al utilizar un aparato eléctrico, siempre se deben seguir las precauciones básicas, entre las que se incluyen las siguientes:

LEA TODAS LAS INSTRUCCIONES ANTES DE UTILIZAR ESTE APARATO. GUARDE ESTAS INSTRUCCIONES

1. Este aparato puede ser utilizado por personas con capacidades físicas, sensoriales o mentales reducidas, o con falta de experiencia y conocimientos, siempre que hayan recibido supervisión o instrucciones sobre el uso seguro del aparato y comprendan los riesgos que conlleva. Los niños no deben jugar con el aparato. No utilice el aparato si se ha caído, si presenta signos visibles de daños o si tiene fugas. Mantenga el aparato fuera del alcance de los niños cuando esté encendido.
2. No utilice ni cargue el aparato en entornos extremadamente calientes o fríos (por debajo de 0 °C/32 °F o por encima de 40 °C/104 °F, por encima del 85 % de humedad), ya que podría afectar a la duración de la batería.
3. El aparato se puede utilizar para limpiar ventanas exteriores si se fija correctamente a una posición segura con el mosquetón, el viento es suave y no llueve ni nieva.
4. Antes de utilizarlo, utilice el mosquetón para fijar la cuerda de seguridad a una barandilla interior resistente y asegúrese de que WINBOT quede bien sujeto a ella.
5. No deje el aparato desatendido mientras lo esté utilizando. Para evitar lesiones corporales o daños materiales causados por la caída accidental del aparato, asegúrese de que no haya personas, animales u objetos valiosos o frágiles debajo del área de trabajo de WINBOT.
6. No utilice el aparato en tormentas con vientos huracanados y vientos de fuerza 10, ni en zonas donde la altitud supere los 2000 metros (6562 pies).
7. No deje el aparato desatendido cuando esté enchufado.
8. SOLO para uso doméstico (incluidas ventanas exteriores). No utilice el aparato en entornos comerciales o industriales.
9. No lo utilice sobre cristales rotos o irregulares, como cristales con adhesivos estáticos, carteles publicitarios o motivos en relieve, para evitar que se rompa el cristal o se caiga el aparato. No lo utilice en superficies con huecos, como un cristal con huecos

o agujeros, o dos cristales adyacentes sin marco con un hueco entre ellos, para evitar que el aparato se caiga debido a una fijación deficiente.
10. Utilice únicamente accesorios recomendados o suministrados por el fabricante.
11. Asegúrese de que el voltaje de su fuente de alimentación coincida con el voltaje indicado en la etiqueta.
12. No utilice el aparato sobre un cristal con un marco de menos de 5 mm (0,2 pulgadas).
13. No lo utilice en cristales de menos de 3 mm (0,12 pulgadas) de grosor ni en espejos de menos de 4 mm (0,16 pulgadas) de grosor.
14. No lo utilice en cristales o espejos con una altura de asa de entre 70 y 105 mm (2,76 y 4,13 pulgadas).
15. No utilice el aparato en ventanas con grasa.
16. Cuando se utiliza en entornos con mucha humedad, el resultado de la limpieza se verá afectado.
17. Guarde el aparato lejos del calor y de materiales inflamables.
18. En caso de lluvia, no utilice el aparato en la ventana exterior para evitar el riesgo de daños o caídas del mismo.
19. No utilice el aparato si no se adhiere firmemente al cristal o presenta signos visibles de daños.
20. Para reducir el riesgo de descarga eléctrica, no sumerja el aparato en agua u otros líquidos. No coloque ni guarde el aparato en un lugar donde pueda caerse o ser arrastrado a una bañera o fregadero.
21. No toque el enchufe con las manos mojadas.
22. Cuando cargue el aparato, no lo coloque sobre otros aparatos eléctricos y manténgalo alejado del fuego y de líquidos.
23. Tenga cuidado de no dañar el cable de alimentación. No tire del aparato ni lo transporte sujetándolo por el cable de alimentación, no utilice el cable de alimentación como asa, no cierre una ventana sobre el cable de alimentación ni coloque objetos pesados sobre él. Mantenga el cable de alimentación alejado de superficies calientes.
24. No lo utilice con un cable de alimentación o un enchufe dañados. No utilice el aparato si no funciona correctamente, se ha caído, se ha dañado o ha entrado en contacto con agua. Debe ser reparado por el fabricante o su agente de servicio para evitar cualquier peligro.
25. Si el cable de alimentación está dañado,

deberá sustituirlo el fabricante o su agente de servicio para evitar riesgos.
26. El enchufe debe retirarse de la toma de corriente antes de limpiar o realizar el mantenimiento del aparato.
27. La batería de seguridad debe reemplazarla el fabricante o su agente de servicio para evitar cualquier peligro.
28. La batería de seguridad debe retirarse y desecharse de acuerdo con las leyes y normativas locales antes de desechar el aparato.
29. El aparato debe desconectarse de la toma de corriente antes de retirar la batería para desechar el aparato.
30. Deseche las baterías usadas de acuerdo con las leyes y normativas locales.
31. No incinere el aparato, ni siquiera si está gravemente dañado. La batería puede explotar en caso de incendio.
32. El aparato debe utilizarse de acuerdo con las instrucciones de este manual de instrucciones. La empresa no se hace responsable de los daños o lesiones causados por un uso inadecuado.
33. El robot contiene baterías que solo puede sustituir el personal cualificado.
34. El enchufe y la estación deben utilizarse en interiores.
35. Si el vidrio aislado en el que está trabajando WINBOT presenta fugas, retire WINBOT inmediatamente después de completar la limpieza.
36. Antes de limpiar, observe el área donde se va a colocar WINBOT para localizar partículas pequeñas. Si hay alguna, retírelas o cambie a una zona libre de partículas para evitar rayar el cristal.
37. Limpie el paño de limpieza puntualmente y asegúrese de eliminar completamente cualquier partícula pequeña que contenga para evitar rayar el cristal.
38. Para reducir el riesgo de lesiones, es necesario supervisar estrechamente el uso del aparato cuando hay niños cerca.
39. No toque las piezas móviles.

Para cumplir los requisitos de exposición a radiofrecuencia, se debe mantener una distancia de separación de 20 cm o más entre este dispositivo y las personas durante su funcionamiento.
Para garantizar el cumplimiento, no se recomienda realizar operaciones a una distancia inferior a esta. La antena utilizada para este transmisor no debe estar ubicada junto a ninguna otra antena o transmisor.

	**Clase II**
	**Transformador de aislamiento de seguridad a prueba de cortocircuitos**
	**Fuente de alimentación conmutada**
	**Solo para uso en interiores**
	Corriente continua
	Corriente alterna

Para países de la UE

Para conocer la información de la Declaración de conformidad de la UE, visite https://www.ecovacs.com/global/compliance



Eliminación correcta de este producto

Esta marca indica que este producto no debe desecharse junto con otros residuos domésticos en toda la UE. Para evitar posibles daños al medio ambiente o a la salud humana derivados de la eliminación incontrolada de residuos, recíclelo de forma responsable para favorecer la reutilización sostenible de los recursos materiales. Para reciclar su dispositivo usado, utilice los sistemas de devolución y recogida o póngase en contacto con el distribuidor donde adquirió el producto. Ellos pueden reciclar este producto de forma segura.

Actualización del dispositivo

Normalmente, algunos dispositivos se actualizan cada dos meses, aunque no siempre es un plazo tan específico.
Algunos dispositivos, especialmente los que salieron a la venta hace más de tres años, solo se actualizarán si se encuentra y se soluciona una vulnerabilidad crítica.
Para comprobar la versión actual, abra la aplicación ECOVACS HOME y vaya a Ajustes > Actualización del robot. Aquí puede ver la versión de WINBOT y la pantalla de la Estación. Si hay una nueva versión disponible, pulse Actualizar para obtener el software más reciente.

1. Diagrama del producto

1.1 Contenido del paquete

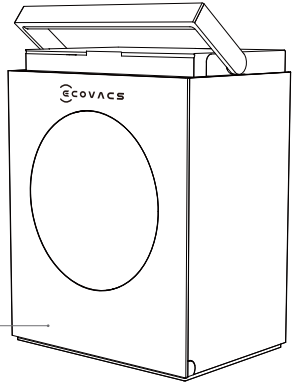

Estación

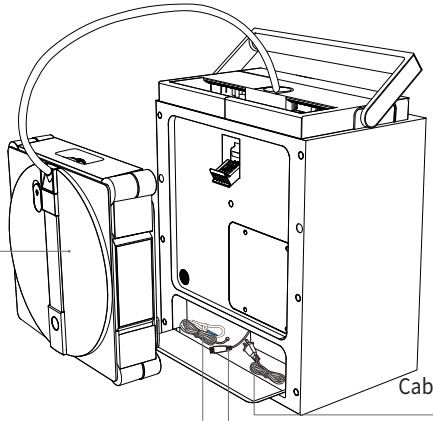

WINBOT

Cable de alimentación de CA

Cable de alimentación

Cuerda de seguridad

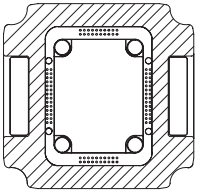

Paño de limpieza

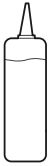

Solución de limpieza para WINBOT de ECOVACS

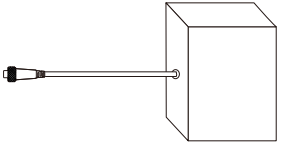

Paquete de baterías

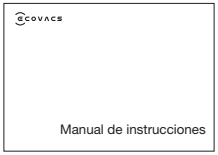

Manual de instrucciones

Nota: las figuras e ilustraciones son solo para referencia y pueden diferir del aspecto real del producto.

1.2 Guía informativa

1 El código QR de configuración de red se encuentra en la parte posterior de la estación y en la parte inferior del WINBOT.

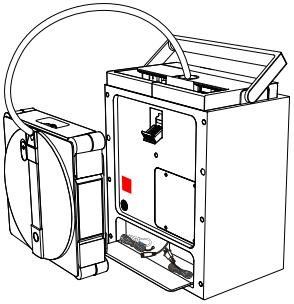

O

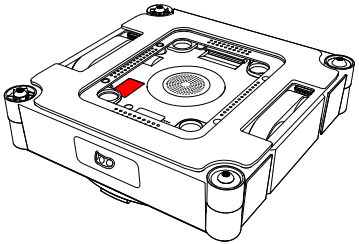

1.3 Diagrama del producto

Vista frontal de la estación

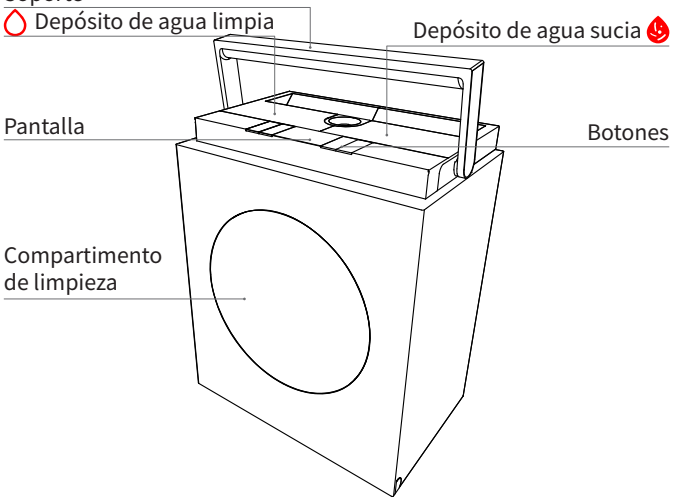

2 Para solucionar problemas, inicie sesión en la aplicación ECOVACS HOME.

Vista trasera de la estación

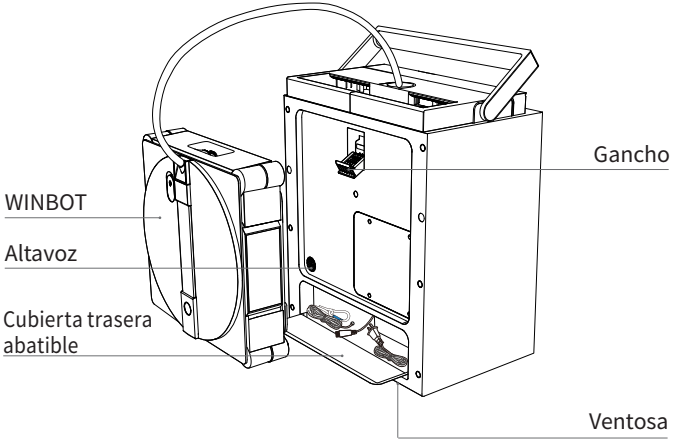

Vista frontal de WINBOT

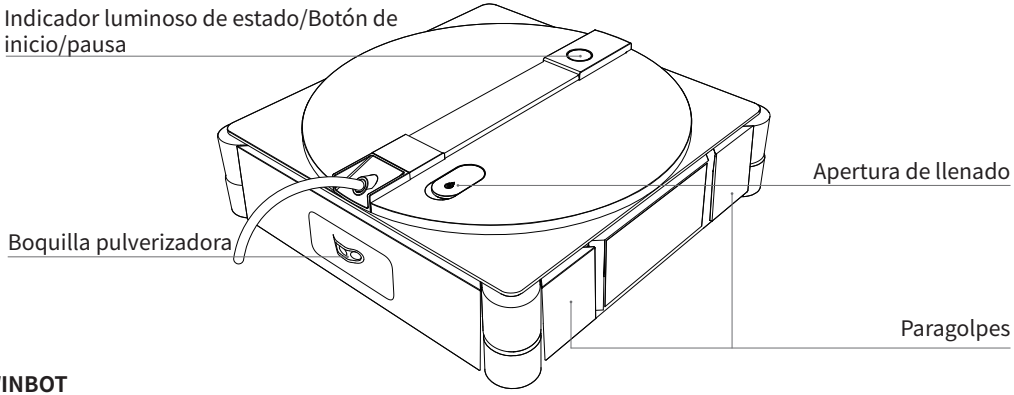

Vista trasera de WINBOT

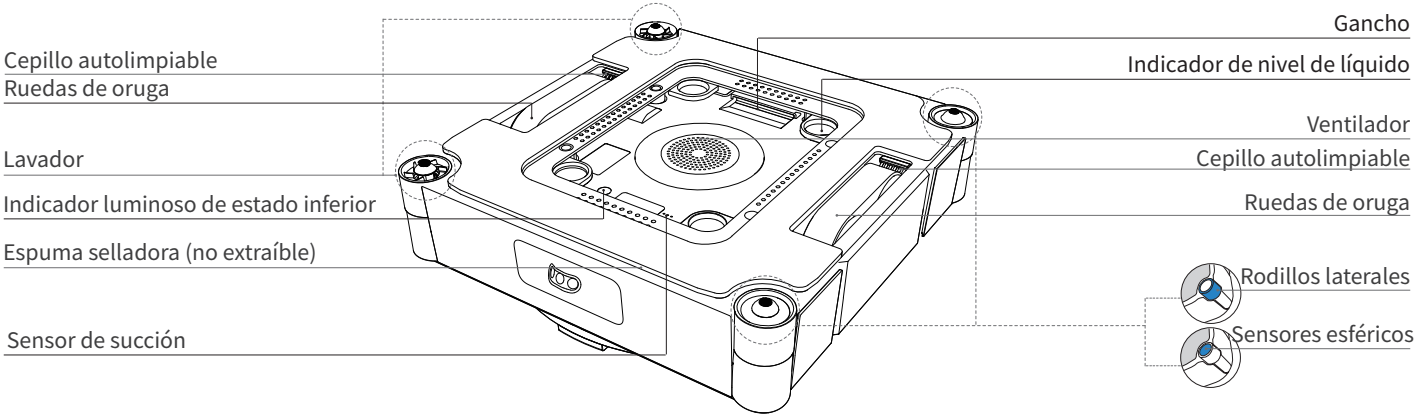

Sensor

Componente	Descripción
Sensor sin marco	Basándose en el principio del interruptor optoacoplador, cuando el cabezal de los sensores esféricos de WINBOT se extiende más allá del cristal, la máquina reconoce el cristal sin marco y retrocede.
Sensor de control de presión de aire	Mediante el reconocimiento de los cambios de presión del aire dentro de la cámara de vacío, realiza una reposición de aire en tiempo real para WINBOT o detecta escalones bajos de más de 2 mm.
Sensor de IMU (sensor de unidad de medición de inercia)	El acelerómetro de tres ejes y el giroscopio de tres ejes detectan el estado de movimiento de WINBOT, ayudando al chip de procesamiento a comprender el movimiento y la posición de la máquina.
Sensor anticalado	Mediante la detección en tiempo real de la corriente de la rueda motriz, identifica el estado operativo de la rueda motriz y evita que el motor se cale.
Sensor de detección de falta de agua de WINBOT	Basándose en el principio de conductividad de electrodos, cuando WINBOT se queda sin agua, las placas de electrodos del interior del depósito de agua de WINBOT se desconectan.
Sensor de paragolpes	Detecta obstáculos y bordes mediante colisión física para permitir una respuesta adecuada.
Sensor de posición del soporte del paño de limpieza	Mediante detección Hall, al limpiar el paño, debe detectar que el soporte del paño de limpieza está en posición para iniciar la tarea de limpieza; debe detectar que el paño no está en posición para iniciar la autolimpieza de la estación.
Sensor de posición del panel de la puerta	Mediante detección Hall, debe detectar que el panel de la puerta está cerrado antes de iniciar la limpieza del paño o la autolimpieza de la estación.
Depósito de agua limpia Sensor de posición	Mediante detección Hall, comprueba si el depósito de agua está en su posición y activa una alerta si no es así.
Sensor de detección de falta de agua del depósito de agua limpia	Mediante detección Hall, comprueba si el depósito de agua limpia tiene suficiente agua limpia y activa una alerta si el nivel de agua es demasiado bajo.
Sensor de depósito de agua sucia lleno	Mediante detección Hall, comprueba si el depósito de agua sucia está lleno y activa una alerta cuando el depósito está lleno.
Sensor fotocoplador para el enrollado de cable	Mediante detección por optoacoplador, mide la longitud de recuperación del cable para garantizar una retracción correcta del mismo.

Interfaz

Interfaz	Descripción
Bluetooth	Habilita la funcionalidad Bluetooth durante la configuración de la red para permitir el control del funcionamiento de WINBOT. Utiliza el servicio UUID 0xFFF0 para una configuración segura e interacción de datos.
Wi-Fi	Habilita la funcionalidad Wi-Fi, lo que permite la transmisión de datos entre la aplicación y WINBOT para futuras actualizaciones OTA y envío de mensajes.
Aplicación ECOVACS HOME	Descarga y activa la última versión de la aplicación ECOVACS HOME para acceder a funciones inteligentes como la configuración de red y la selección del modo de limpieza.
Cargando…	Conecte WINBOT a la fuente de alimentación para habilitar la carga.

2. Inicio rápido

2.1 Preparación de antes del uso

1 Instalación de la batería

El WINBOT se puede utilizar directamente. Conectar el paquete de baterías prolongará aún más la duración de la batería.

Pasos de instalación:

1. Retire el paquete de baterías.
2. Abra la tapa trasera abatible de la estación, extraiga el enchufe negro del cable de alimentación, alinee la interfaz del paquete de baterías con el enchufe negro de la estación y conéctelos firmemente.
3. Coloque el paquete de baterías conectado suavemente en la ranura correspondiente de la estación, luego cierre y encaje la tapa trasera abatible.

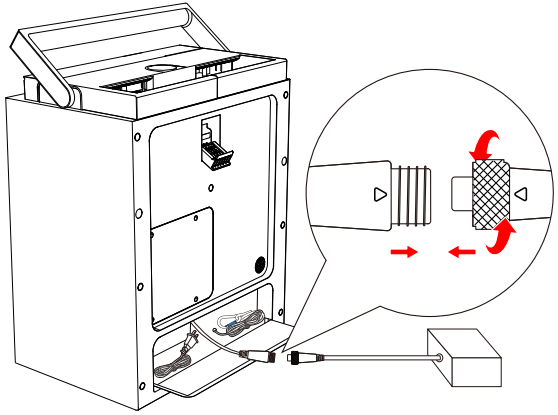

2 Descripción general de la estación

1. Funciones de los botones

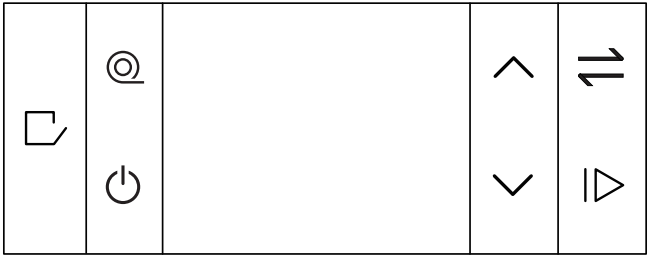

: Abrir el compartimento de limpieza

: Retraer el cable

: Encendido/Apagado

: Arriba

: Abajo

: Botón de cambio de función

: Inicio/Pausa/Confirmar

Volver al punto de partida: mantenga pulsado ▷| (mientras WINBOT está funcionando).

2. Funciones de la pantalla

La pantalla proporciona acceso rápido e información sobre las siguientes funciones:

• 3 modos de limpieza de cristales: rápida, profunda y bordes. (Se puede acceder a otros modos de limpieza y controlarlos a través de la aplicación).

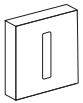

• 2 modos de limpieza con mopa + autolimpieza:
Modos de lavado con mopa: Lavado estándar, Lavado intensivo

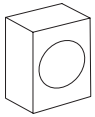

• Preguntas frecuentes



Nota: retire todos los materiales protectores, incluidas, entre otras, las tiras protectoras de EPE que envuelven al WINBOT y las películas protectoras de los laterales del WINBOT.

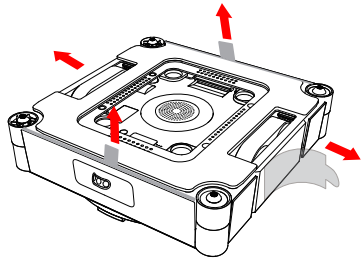

3 Encendido

Mantenga pulsado el botón de encendido ⏻ durante más de 2 segundos para encender tanto la estación como el WINBOT.
La estación admite dos modos de funcionamiento:
1. Cuando no está conectada a una toma de corriente, la estación utiliza su batería integrada para alimentar el WINBOT.
2. Cuando se conecta a una toma de corriente, el WINBOT puede funcionar con normalidad mientras la batería integrada en la estación se carga lentamente. Para obtener instrucciones sobre la carga, consulte el apartado [2.4 Almacenamiento y carga después del uso].

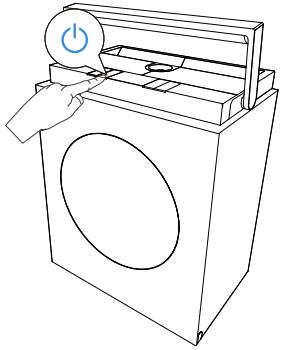

Nota: cuando el WINBOT está encendido, pero el ventilador no funciona, entrará automáticamente en modo de suspensión y se apagará si no se realiza ninguna operación en la estación o en los botones de WINBOT durante ⩾ 20 minutos. Para reiniciar, mantenga pulsado de nuevo el botón de encendido de la estación. (WINBOT no entra en modo de suspensión ni se apaga automáticamente mientras se carga)

4 Añadir solución limpiadora

Añada la solución de limpieza ECOVACS WINBOT al depósito de agua. La capacidad máxima del depósito de agua es de unos 80 ml, que sirve para aproximadamente 55 m² de ventanas.

Se recomienda utilizar la solución de limpieza ECOVACS WINBOT para obtener unos resultados óptimos.
Si se agota la solución de limpieza ECOVACS WINBOT, se puede utilizar agua del grifo temporalmente. Sin embargo, la solución de limpieza ECOVACS WINBOT ofrece mejores resultados de limpieza.

Para evitar daños en el producto, no utilice ninguna solución de limpieza que no sea ECOVACS WINBOT. No utilice agua purificada ni agua filtrada.

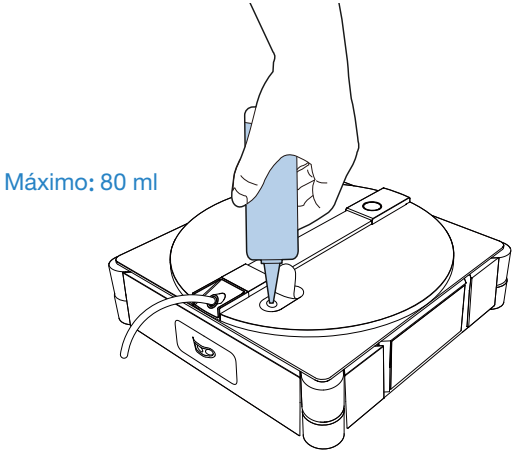

5 Instrucciones para el depósito de agua

Añada agua limpia al depósito de agua limpia. La capacidad máxima del depósito es de 1,2 litros.
* No utilice otras soluciones de limpieza. Esto evitará que el paño de limpieza se vuelva resbaladizo después del lavado.

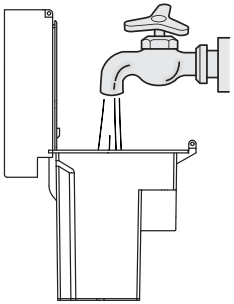

6 Limpiar el paño de limpieza

1. Retire el paño de limpieza del WINBOT.
Apriete firmemente con ambas manos los clips situados a ambos lados del paño de limpieza y levante hacia arriba para separar del WINBOT.

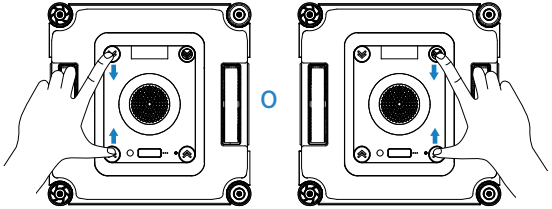

2. Moje el paño de limpieza

Haga clic en el botón de la estación para abrir la puerta del compartimento de limpieza. Coloque el paño de limpieza en el compartimento con el lado de vellón hacia dentro. A continuación, cierre la puerta, seleccione Lavado estándar y el paño de limpieza se humedecerá completamente.

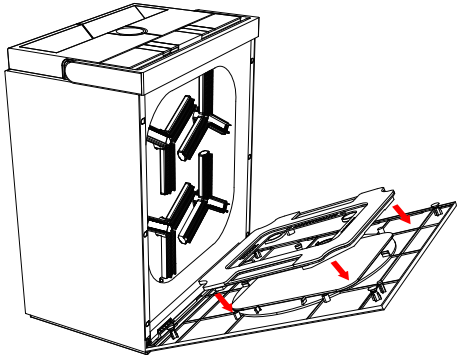

3. Coloque el paño de limpieza

Tome el paño de limpieza humedecido y alinéelo con cuidado. Asegúrese de que los bordes anchos y estrechos coincidan con las ranuras de las ruedas motrices. Presione los cuatro clips de instalación hasta que oiga un "clic", lo que confirma que se han fijado correctamente.

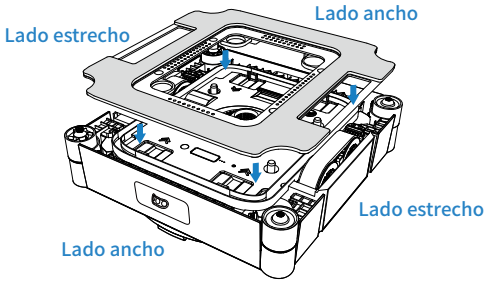

2.2 Observaciones antes de la limpieza

No se recomienda utilizar WINBOT en los siguientes casos:

1 Alta humedad/Frío extremo

WINBOT puede tener dificultades para moverse en las siguientes condiciones.

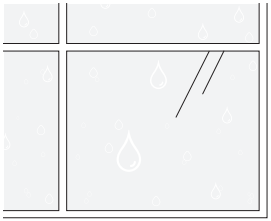

Condensación

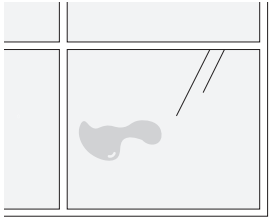

Manchas de aceite

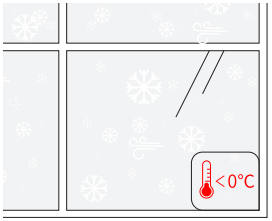

por debajo de 0 °C

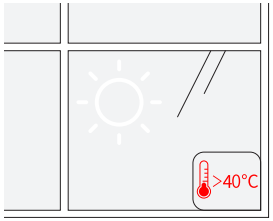

por encima de 40 °C

WINBOT ofrece un rendimiento óptimo en superficies secas y a temperaturas superiores a 0°C .

2 Cristal pequeño o irregular

WINBOT puede carecer de espacio suficiente para funcionar en las siguientes condiciones.

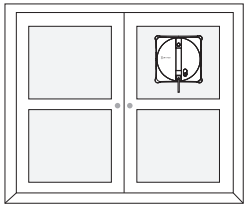

Cristal pequeño

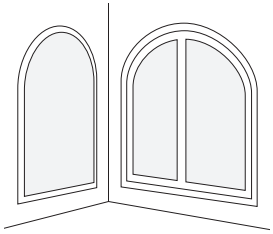

Formas irregulares

WINBOT ofrece un rendimiento óptimo en ventanas cuadradas y grandes.

3 Ventanas desiguales

WINBOT puede experimentar una presión de aire insuficiente en las siguientes condiciones.

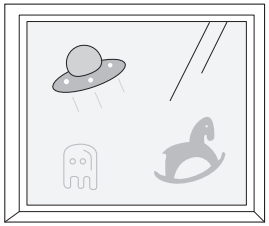

Adhesivos electrostáticos para ventanas, pegatinas, etc.

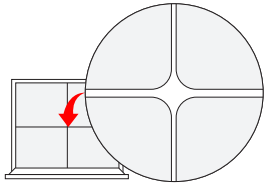

Grietas

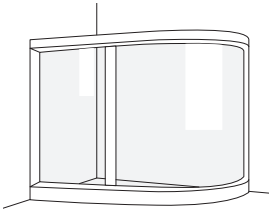

Cristal curvado

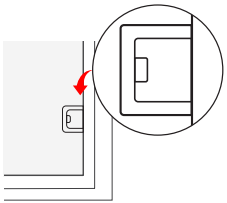

Altura del obstáculo < 2 mm

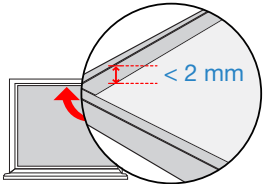

Altura del marco < 2 mm

WINBOT funciona mejor en superficies lisas y planas para garantizar una succión estable y un movimiento fluido.

4 Ventanas exteriores de gran tamaño

Debido a la longitud limitada del cable compuesto, WINBOT puede tener dificultades para desplazarse por toda la ventana cuando esta supera unas dimensiones de 8 m * 2,5 m.

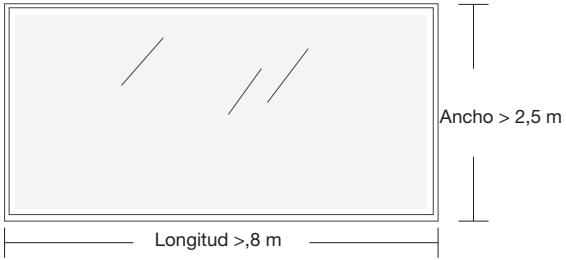

* Solo disponible en el modo de limpieza por zonas.

5 Obstáculos cercanos

WINBOT puede atascarse cuando se encuentra cerca de espacios, aberturas o huecos estrechos entre tiradores de ventanas, puertas, cajas de cortinas, armarios y superficies como paredes o ventanas, que se aproximan a su altura.

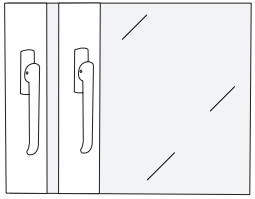

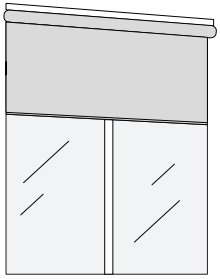

Intente colocar WINBOT entre el hueco para confirmar que puede pasar sin problemas; si se atasca, no utilice el robot en ese lugar para evitar daños tanto en el propio robot como en los muebles de alrededor.

Antes de usar el aparato, asegúrese de que el mosquetón de la estación esté bien fijado a un objeto estable e inamovible, como la pata de una mesa, silla, cama o sofá, la barra de una cortina o el pasamanos de una escalera. Bloquee el mosquetón para evitar accidentes.

La cuerda de seguridad y su mosquetón vienen preinstalados de fábrica. No lo desmonte a su antojo.

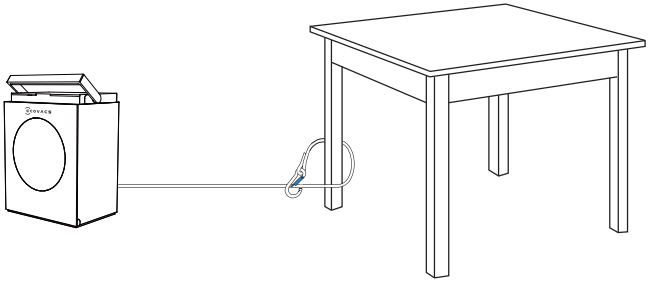

Para limpiar puertas con paneles de cristal, abra la puerta antes de colocar WINBOT para evitar que se caiga debido a los estrechos huecos de la puerta.

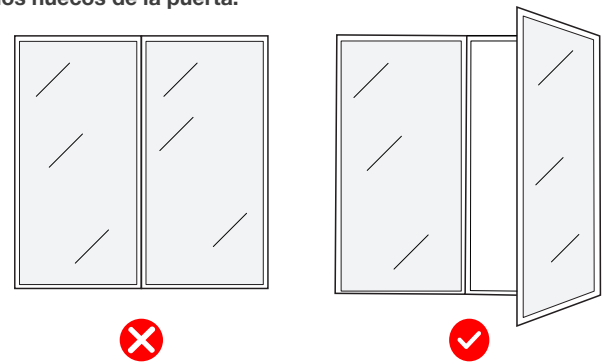

2.3 Guía de inicio

1 Coloque la estación

Coloque la estación junto a la ventana que necesita limpiar.

Notas:
1. Coloque la estación lo más cerca posible de la ventana para evitar que el cable compuesto se convierta en un peligro de tropiezo para personas o mascotas.

2. Al limpiar ventanas grandes de cuerpo entero, coloque la estación en el suelo cerca de la abertura de la ventana para evitar que se tense el cable de alimentación.

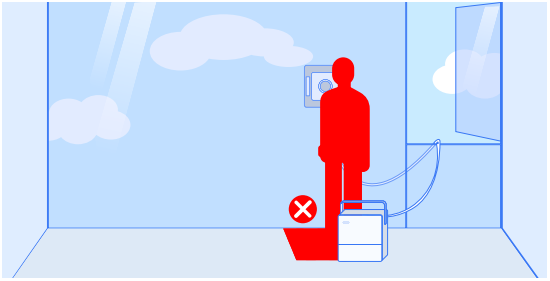

*El cable de alimentación de WINBOT tiene una longitud de 5,5 m, y el tamaño máximo aplicable para una sola ventana es de 8 m de ancho por 2,5 m de alto.

3. Coloque siempre la estación sobre una superficie plana y sin irregularidades.

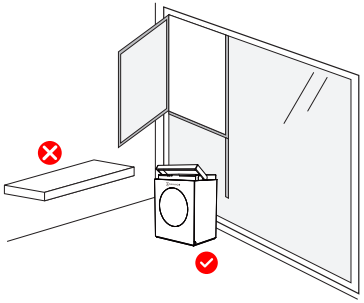

* No coloque la estación sobre superficies elevadas, como mesas o encimeras.

4. No coloque la estación sobre superficies irregulares, como alfombras o suelos de baldosas o madera con huecos.

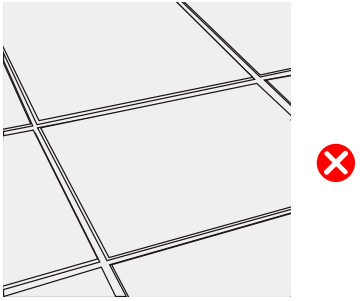

* La ventosa situada en la parte inferior de la estación está diseñada para superficies lisas y sin juntas, como suelos pulidos, baldosas y mármol sin huecos.

2 Iniciar limpieza

Asegúrese de que la estación esté encendida.
1. Antes de limpiar, asegúrese de que el área a limpiar sea mayor que el tamaño del WINBOT y, a continuación, fíjelo al cristal.
2. Mantenga pulsado el botón Iniciar ⏻ de WINBOT durante 2 segundos para activar el ventilador.
3. Después de escuchar que el ventilador se pone en marcha, coloque la parte inferior del WINBOT (el lado con el paño de limpieza) contra el cristal. WINBOT se adherirá automáticamente a la ventana y comenzará a limpiar.

Notas:

* No coloque el WINBOT demasiado cerca del borde cuando limpie cristales sin marco. Se recomienda mantener una distancia superior a 10 cm del borde.
* WINBOT solo se puede utilizar en superficies planas y sin juntas.
* Después de encenderlo, mantenga el ventilador alejado del cabello y objetos pequeños para evitar obstrucciones.
* No se quede debajo ni cerca del WINBOT mientras está limpiando.

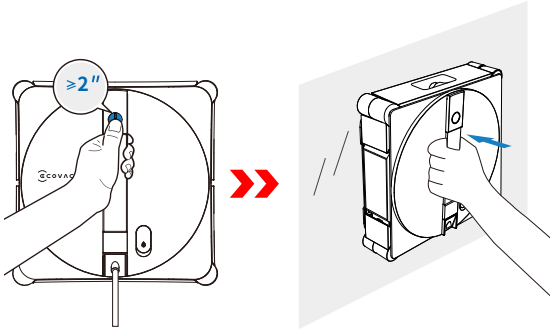

3 Cambiar modos de limpieza

Mientras WINBOT está en funcionamiento, los modos de limpieza se pueden cambiar en la estación. WINBOT comenzará automáticamente la limpieza en el modo recién seleccionado.

Notas:

* El botón de cambio de modo de la estación permite alternar entre Limpieza rápida, Limpieza profunda y Limpieza de bordes de forma secuencial. Para acceder a más modos de limpieza, consulte la aplicación ECOVACS HOME.

Seleccione un modo de limpieza

Utilice el botón de la estación para seleccionar el modo de limpieza adecuado. Si no se realiza ninguna selección, WINBOT utilizará por defecto el último modo empleado.

Modos de limpieza recomendados:
Ventanas interiores: en general, las ventanas interiores no están muy sucias
— Se recomienda una Limpieza rápida.
Ventanas exteriores: en general, las ventanas exteriores están muy sucias
— Se recomienda una Limpieza profunda.
Para obtener más información sobre los modos de limpieza, consulte la aplicación.
Nota: la Limpieza de bordes no se guarda. El modo de limpieza predeterminado cuando se utiliza WINBOT por primera vez es Limpieza profunda.

4 Modo de lavado del paño de limpieza

Cuando el paño de limpieza esté manchado con suciedad difícil de eliminar o requiera una limpieza a fondo, colóquelo en el compartimento de limpieza de la estación para su lavado.

Selección del modo de lavado:

Seleccione el modo de limpieza adecuado en la estación. Si no se selecciona ningún modo, el sistema utilizará por defecto el último modo memorizado.

· Lavado estándar: se utiliza para limpiar paños ligeramente sucios.
· Lavado intensivo: se utiliza para limpiar paños muy sucios.

5 Pause y mueva la estación

Pausar

Para pausar el funcionamiento actual de WINBOT, pulse el botón de encendido de la estación. Vuelva a pulsar el botón para reanudar la tarea de limpieza.

Mueva la estación

Si necesita mover la estación durante la limpieza, sujete firmemente el asa de la estación y levántela. La ventosa se desbloqueará automáticamente. Una vez que se suelta el asa y vuelve a su sitio, la ventosa se volverá a fijar y se bloqueará automáticamente.

Nota:

Antes de utilizar el aparato, asegúrese de que no haya paredes, muebles u otros obstáculos en un radio de 10 cm alrededor de la zona de colocación de la estación. Esto permite que el asa caiga de forma natural hasta su punto más bajo. Si alguna obstrucción impide que la palanca se baje completamente, la fuerza de sujeción de la ventosa puede verse reducida.

6 Finalizar

Finalizar tarea a mitad de camino

Para detener el funcionamiento de WINBOT a mitad de camino:

1. Mantenga pulsado el ⏯ de la estación durante 2 segundos o más. WINBOT detendrá inmediatamente la tarea actual y volverá al punto de partida, a la espera de ser retirado.
2. Mantenga pulsado el botón ⏻ de WINBOT de la estación durante 2 segundos o más. El ventilador se detendrá. Siga las instrucciones de voz para retirar el WINBOT.

Tarea finalizada

Una vez que WINBOT haya terminado su tarea de limpieza, volverá automáticamente al punto de partida y esperará a que lo retiren. Mantenga pulsado el botón ⏻ de WINBOT durante 2 segundos o más para detener el ventilador. En este punto, siga las instrucciones de voz para retirar el WINBOT.

* Al retirar el WINBOT, sujete siempre el asa con firmeza para evitar que se caiga.

2.4 Almacenamiento y carga después del uso

Pasos:

1. Guarde el WINBOT

Coloque el WINBOT mirando hacia afuera, con la salida del cable compuesto hacia arriba. Enganche el lado de color de WINBOT en el gancho situado en la parte trasera de la estación.

Antes de guardar el WINBOT, retire el paño de limpieza húmedo. Deje que se seque completamente antes de guardarlo para evitar olores.

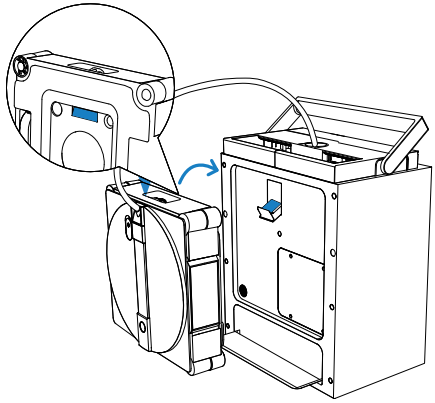

2. Retraiga el cable

Una vez colocado el WINBOT en el gancho, pulse brevemente el botón de retracción del cable para iniciar la retracción rápida del cable.

* Hacia el final de la retracción, el proceso se ralentizará. Esto es normal y no es motivo de preocupación.

* El cable de alimentación puede enrollarse durante la retracción. Esto es normal. Si es necesario, enderece manualmente el cable antes de volver a pulsar el botón de retracción del cable para completar la retracción.

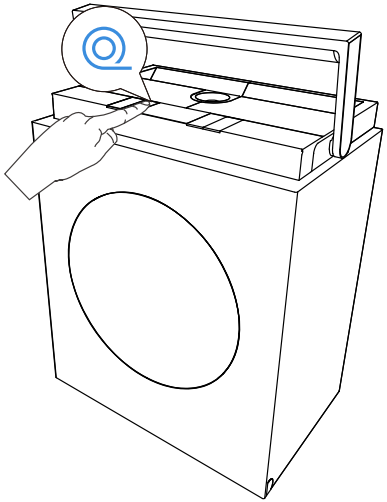

3. Limpieza de los depósitos de agua de la estación

Una vez que el WINBOT haya terminado de limpiar, vacíe el líquido restante tanto del depósito de agua limpia como del depósito de agua sucia de la estación y, a continuación, lávelos.

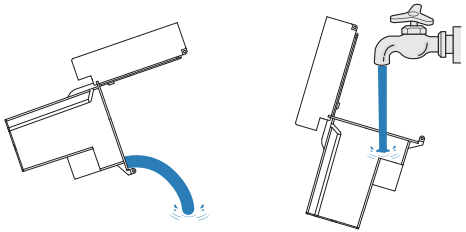

4. Limpieza del compartimento de limpieza

Una vez que WINBOT termine la limpieza, la estación comenzará a autolimpiarse. Después de la autolimpieza, limpie o seque al aire cualquier resto de agua para evitar olores.

5. Apagado

Mantenga pulsado el botón Iniciar de WINBOT durante 2 segundos para apagar el WINBOT.

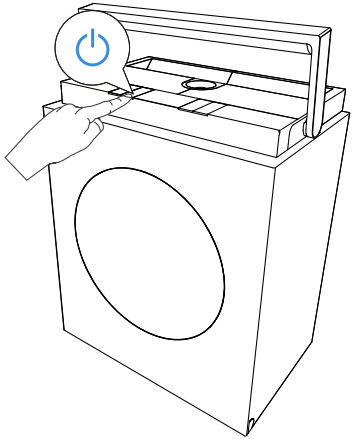

6. Desbloquee la cuerda de seguridad

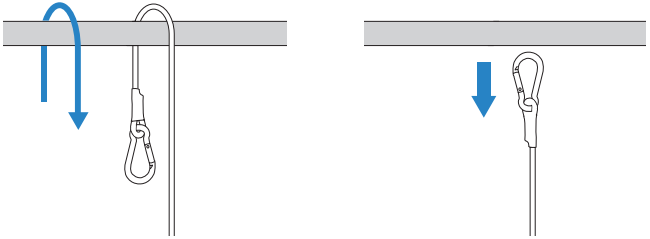

7. Carga

Coloque la estación cerca de una toma de corriente y conéctela a la alimentación eléctrica. A temperatura ambiente, la carga tarda aproximadamente 3 horas.

8. Almacenamiento de la estación

Guarde la estación en un entorno seco para evitar daños por humedad en la batería y la placa base.

Nota:

1. Las bajas temperaturas (por ejemplo, 5 °C) pueden ralentizar la carga y prolongar el tiempo de carga.
2. WINBOT está diseñado para su uso a temperaturas entre 0 y 40 °C. No lo cargue fuera de este intervalo.
3. Para mantener el tiempo y la eficiencia de carga, realice la carga dentro de un intervalo de temperatura de 4 a 40 °C.
4. El ventilador de WINBOT no puede funcionar mientras se está cargando. Utilice el WINBOT solo después de que se haya completado la carga.
5. La estación no puede cargarse mientras WINBOT está en funcionamiento. Espere hasta que la limpieza haya finalizado y se haya retirado el WINBOT antes de cargarlo.
6. Si no se utiliza WINBOT durante un periodo prolongado, cárguelo completamente antes de apagarlo para guardarlo. Se recomienda recargar el dispositivo cada seis meses para mantener la batería en buen estado.
7. Si WINBOT está funcionando mientras la estación se está cargando, la velocidad de carga será significativamente inferior que cuando está en modo de espera. A temperatura ambiente (10-40 °C), el tiempo de carga estimado es de > 6 horas.
8. Al recibir la advertencia de nivel de batería bajo, es fundamental cargar completamente el WINBOT antes de volver a utilizarlo o guardarlo para evitar reducir la vida útil de la batería.

2.5 Funciones avanzadas

Descargue la aplicación ECOVACS HOME para controlar su WINBOT y desbloquear más funciones.

a. Múltiples modos de limpieza

Limpieza profunda: ruta de limpieza más densa para eliminar el polvo más resistente.
Limpieza a fondo: limpieza intensiva para un acabado impecable.
Limpieza rápida: eliminación rápida del polvo ligero.
Limpieza de bordes: limpieza a lo largo de los bordes para eliminar el polvo acumulado.
Limpieza por zonas: hacia la izquierda y hacia la derecha, división flexible para una limpieza específica.
Limpieza puntual: limpieza repetida para eliminar el polvo localizado.
Limpieza reforzada: limpieza por segmentos para una mayor eficacia.

b. Solución de problemas

Si WINBOT activa una alarma, no se asuste. Vaya a la aplicación para obtener instrucciones detalladas sobre la solución de problemas.

c. Control remoto omnidireccional

Utilice la aplicación para controlar WINBOT con todas las funciones del mando a distancia. Las características incluyen: vistas interiores y exteriores de la ventana, control remoto de 360°, limpieza puntual y rociado manual de agua.

1. Escanee el código QR que aparece en la parte inferior para descargar la aplicación ECOVACS HOME, o busque y descargue la aplicación en la tienda de aplicaciones.

2. Escanee el código QR que se encuentra en la parte posterior de la estación y siga las instrucciones de la aplicación para conectarse a WINBOT.

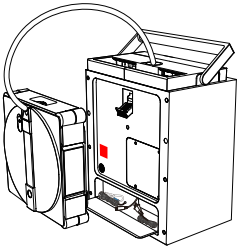

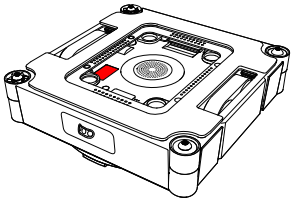

O

Download on the App Store

Get it on Google Play

ECOVACS HOME

3. Conecte WINBOT con la aplicación

Active el interruptor de encendido de la estación y el Bluetooth de su teléfono. Conceda a la aplicación ECOVACS HOME permiso para acceder al Bluetooth de su teléfono. En la aplicación, pulse para acceder al modo de emparejamiento Bluetooth. Puede omitir el paso de conectarse a la red Wi-Fi doméstica durante el proceso de emparejamiento; sin embargo, la conexión le permitirá recibir de forma remota mensajes de WINBOT.

• Si WINBOT no se conecta a la aplicación, intente desconectar cualquier otro dispositivo Bluetooth conectado y asegúrese de que WINBOT no esté conectado a ningún otro teléfono, a continuación, vuelva a intentarlo.

• Al controlar WINBOT de forma remota, es posible que se produzca una desconexión Bluetooth si el teléfono está demasiado lejos o si se utiliza a través de paredes. Si se desconecta, intente volver a conectarse a una distancia más corta.

• Para utilizar WINBOT, debe conceder a la aplicación ECOVACS HOME permisos de acceso a la ubicación, Bluetooth y almacenamiento del teléfono.

Requisitos de la red Wi-Fi

• Asegúrese de que tanto WINBOT como el teléfono móvil estén conectados a la misma red inalámbrica de 2,4 GHz.

• Al conectarse a la red Wi-Fi doméstica, puede configurar la función de protección contra DDoS ajustando la configuración del router.

¿Cómo eliminar WINBOT?

Actualmente, WINBOT solo admite la vinculación a una cuenta. Su WINBOT no podrá conectarse a otra cuenta hasta que se desvincule. Puede eliminar WINBOT dentro de la aplicación ECOVACS HOME. Además, puede eliminar el robot pulsando el icono triangular situado junto al nombre de WINBOT.

También puede realizar un restablecimiento de fábrica en la aplicación ECOVACS HOME. Después de un restablecimiento de fábrica, tanto WINBOT como su estación volverán a los ajustes de fábrica, y WINBOT se eliminará de su cuenta.

4. Especificaciones técnicas

Modelo	**WG858-07**
Entrada nominal	220-240 V~ 50-60 Hz 2,0 A
Dimensiones de la estación (mm)	344*226*430
Dimensiones de WINBOT (mm)	270*270*76
Modo de alimentación Apagado/En espera	Menos de 0,50 W
Bandas de frecuencia	2400-2483,5 MHz

La EIRP máxima del robot limpiador de ventanas es de 16,721 dBm.

Nota: se pueden modificar las especificaciones técnicas y de diseño para mejoras continuas del producto.

Acceder al manual de instrucciones completo

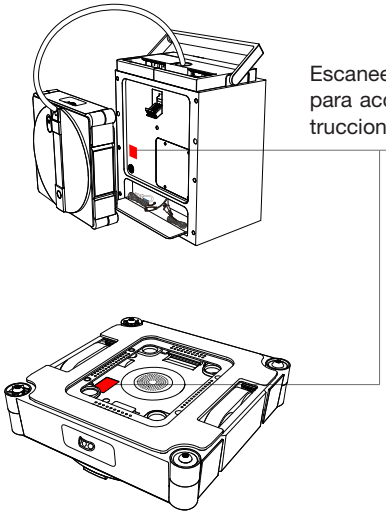

Escanee el código QR del robot para acceder al manual de instrucciones completo.

Ecovacs Home Service Robotics Co., Ltd.
No. 518 Songwei Road, Wusongjiang industry Park, Guoxiang Street,
Wuzhong District, Suzhou, Jiangsu, China.

451-2516-0202